GBE ящик встроенный

инструкция по сборке

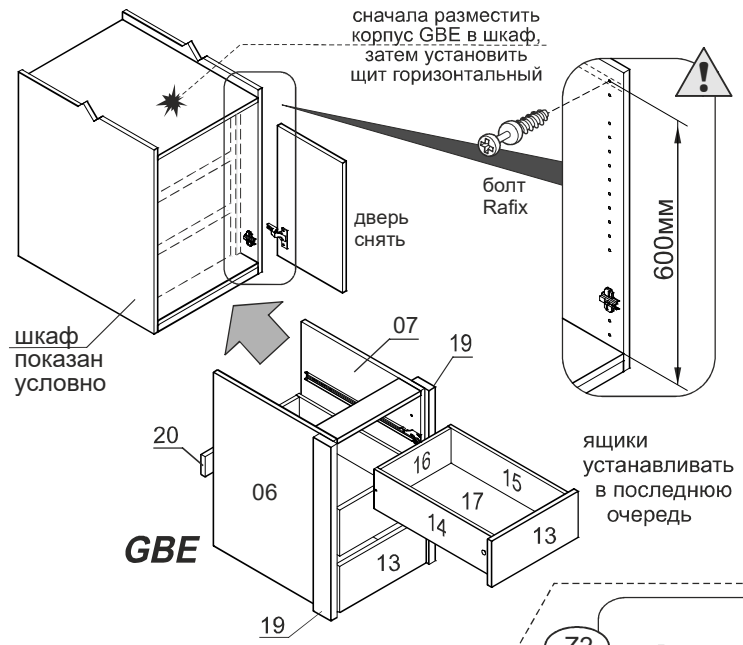

комплект направляющих	шкант 8x30 ш50	амортизатор	стяжка эксцентрик B4	дюбель	Z2 15/12D	C6	евровинт 5x38	Винт 6.3x11 B68	фиксатор угловой Ф260	саморез 3x20 Ш28	саморез 3x10 B81	СМ-2	саморез 4x30 Ш1
правая. левая.													
3 комплекта	30шт.	6шт.	6шт.			6шт.	6шт.	18шт.	6шт.	6шт.	18шт.	6шт.	4шт.

Сборку производите на чистой ровной поверхности. Не прилагайте больших усилий при установке шкантов, чтобы не пробить деталь

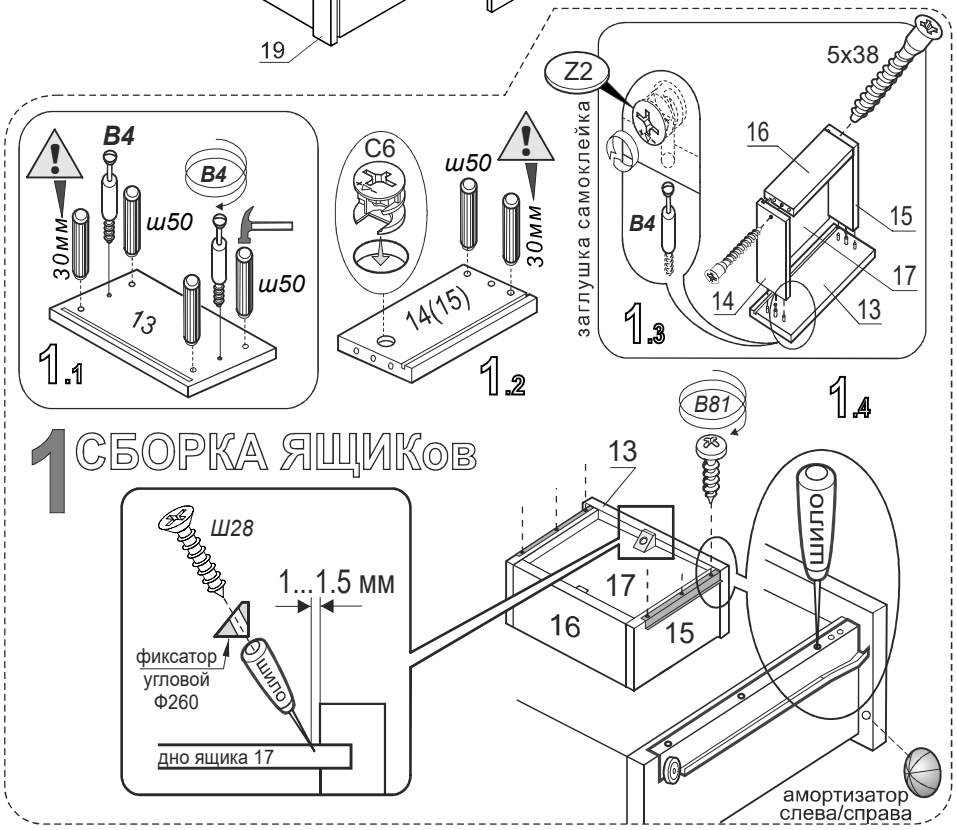

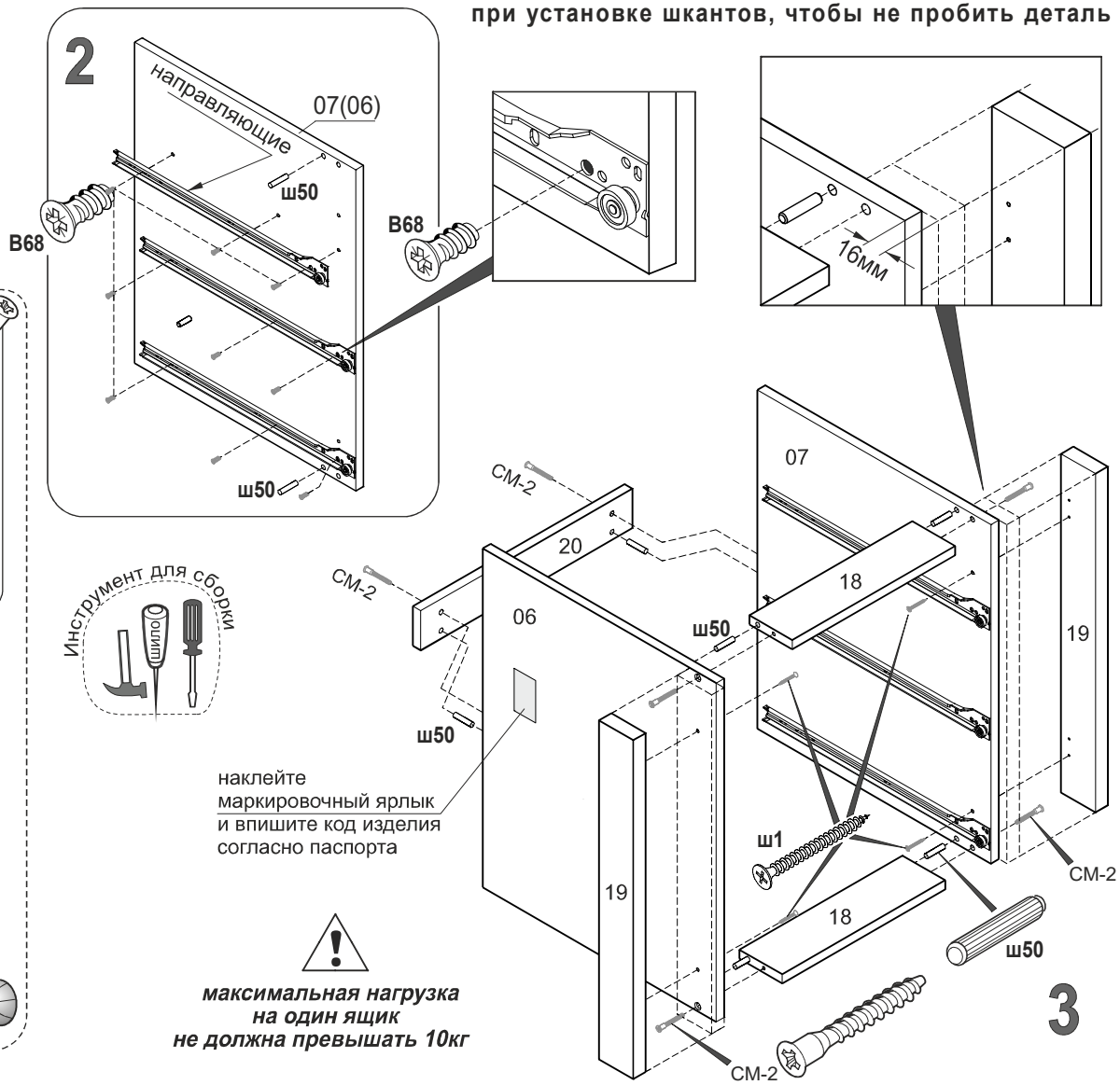

максимальная нагрузка на один ящик не должна превышать 10кг